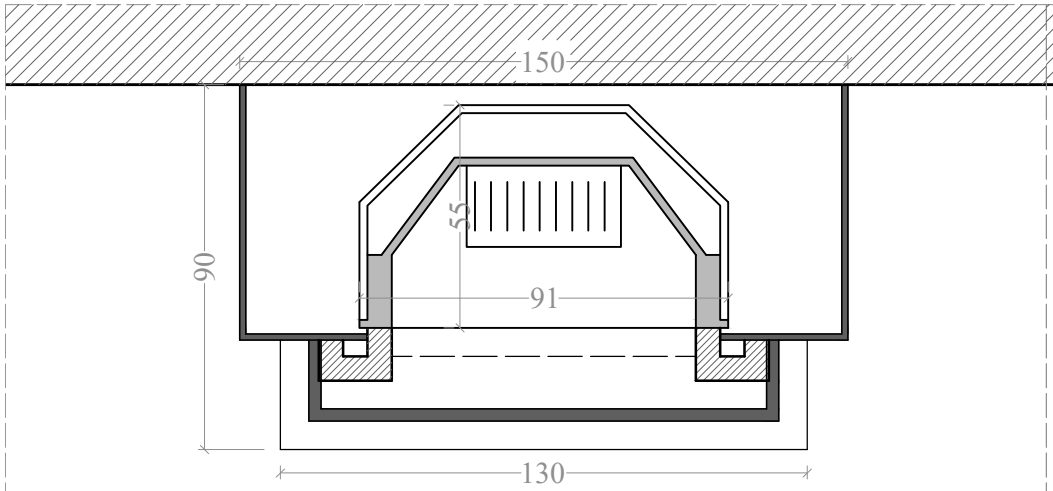

CAMINETTI CARFAGNA
Via dei Tigli - Zona Ind. BASTIA UMBRA (PG)
Tel. 075 8000276 - Fax 075 8007288
www.caminetticarfagna.it - info@caminetticarfagna.it

Rustico-IPPOCASTANO a parete

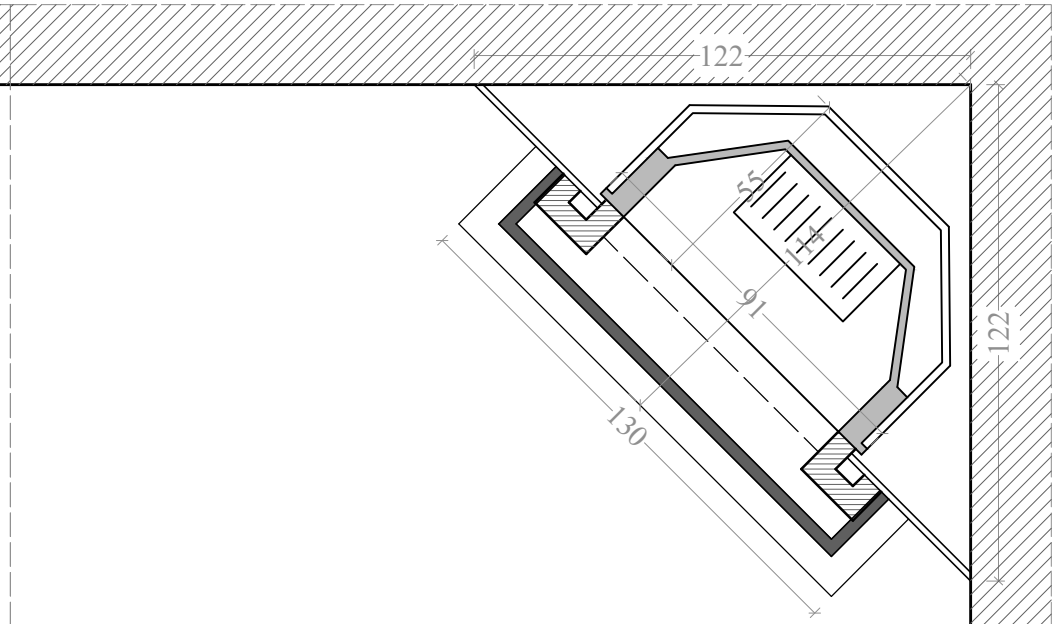

CAMINETTI CARFAGNA
Via dei Tigli - Zona Ind. BASTIA UMBRA (PG)
Tel. 075 8000276 - Fax 075 8007288
www.caminetticarfagna.it - info@caminetticarfagna.it

Rustico-IPPOCASTANO ad angolo